POZ.4.1 szt.1
L=~5970cm
SCHEMAT ZBROJENIA

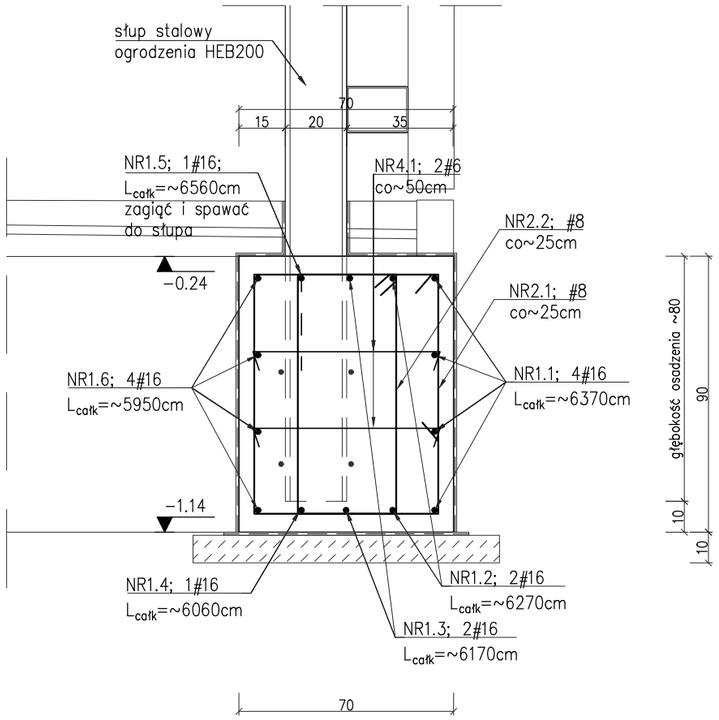

POZ.4.1
SCHEMAT OSADZENIA
SŁUPA STALOWEGO
SCHEMAT IZOLACJI

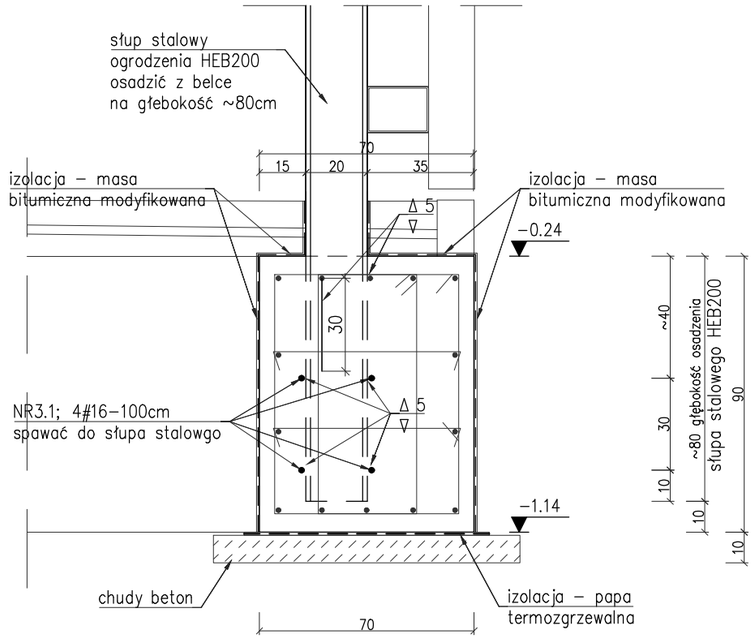

BETON C25/30 (B30)
STAL KLASY A−IIIN (BSt500s)
OTULINY 50 i 6,0cm
stal kształtowa S235
elektrody EB150

UWAGI:
1. Otulina górna 6,0cm, otulina dolna 6,0cm, otuliny boczne 5,0cm;
2. Zakłady zbrojenia głównego #16 wykonywać na długość ~80cm;
3. Zbrojenie NR1.5 zagiąć na ~30cm i spawać do słupa stalowgo;
4. Zbrojenie górne NR1.3 spawać do słupa stalowgo

NR2.1 #8co~25cm
L=344cm; szt.240

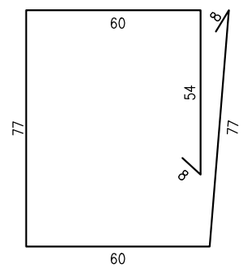

NR2.2 #8co~25cm
L=234cm; szt.240

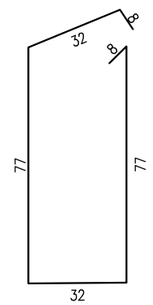

NR4.1; 2#6co~50cm;
L=~72cm; szt.2x120

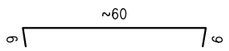

NR3.1; #16
L=100cm; szt.4x15

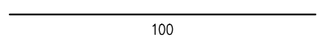

BIURO INŻYNIERSKIE MAREK FERT
ul. Bohaterów Warszawy 111/4, 70−371 Szczecin
tel. kom.: 604404865, e−mail: marekfert@poczta.onet.pl

OBIEKT
BUDOWA STACJI BILANSOWANIA CIEPŁA WRAZ Z ZAGOSPODAROWANIEM TERENU I INFRASTRUKTURĄ TECHNICZNĄ w SZCZECINIE

ADRES
Szczecin, ul. Władysława IV cz. dz .nr 10/8
oraz cz.dz.dr nr 8 i 7/2 obręb 1085 Szczecin

BRANŻA	SKALA
KONSTRUKCJA	1:20

PROJEKTOWAŁ mgr inż. M. Fert Nr uprawnień 116/Sz/2002	PODPIS
SPRAWDZIŁ mgr inż. T. Łuczak Nr uprawnień ZAP/0010/POOK/03	PODPIS
OPRACOWAŁ mgr inż. P. Pancyk	PODPIS

TYTUŁ RYSUNKU
POZ.4.1 BELKA OBWODOWOWA
OGRODZENIA − SCHEMAT ZBROJENIA

DATA/REWIZJA	NR RYSUNKU
09.2021	K−20