PODKONSTRUKCJA STALOWA SIATKI ELEWACYJNEJ

WIDOK ELEWACJI PÓŁNOCNA
skala 1:50

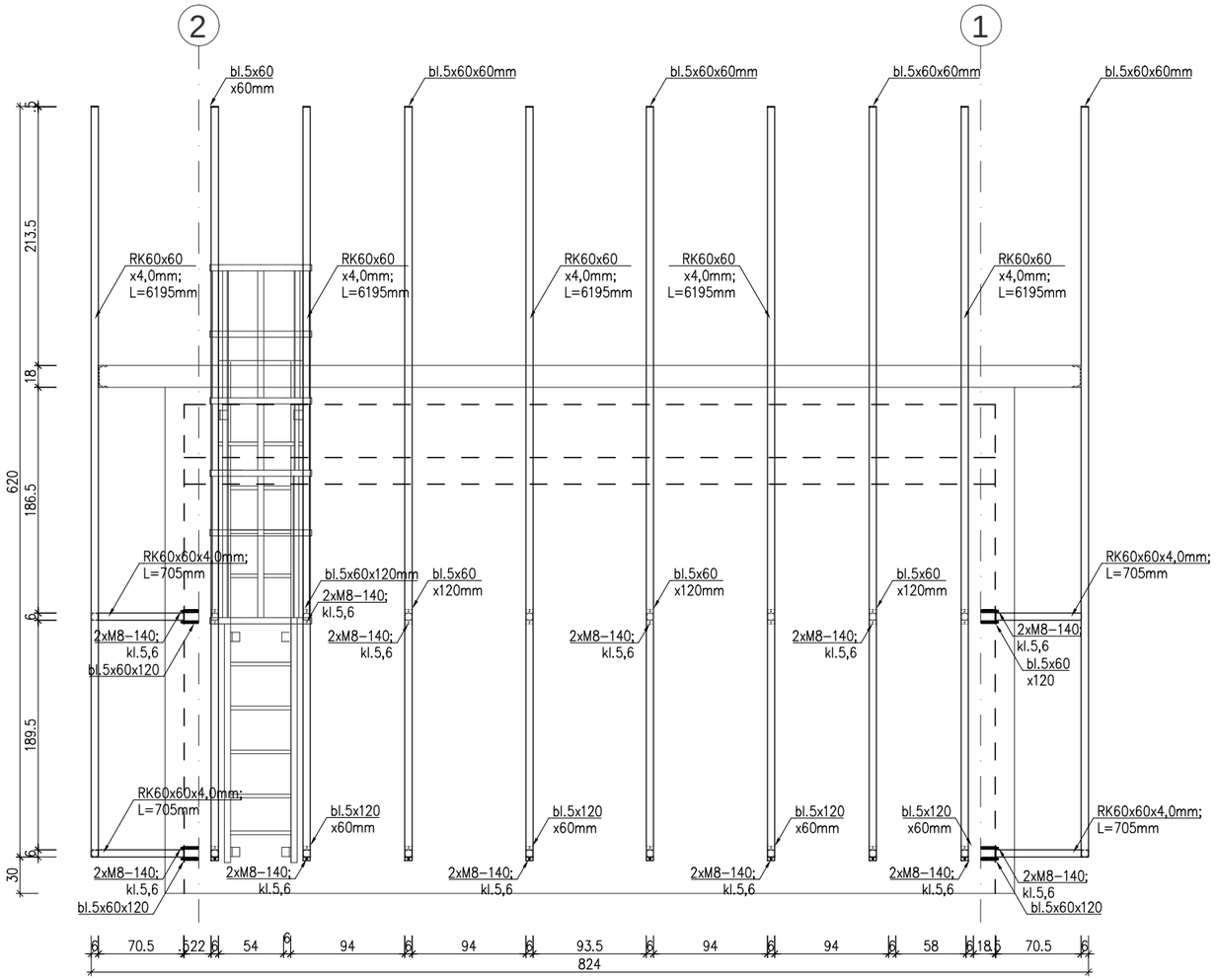

PRZEKRÓJ A–A
skala 1:50

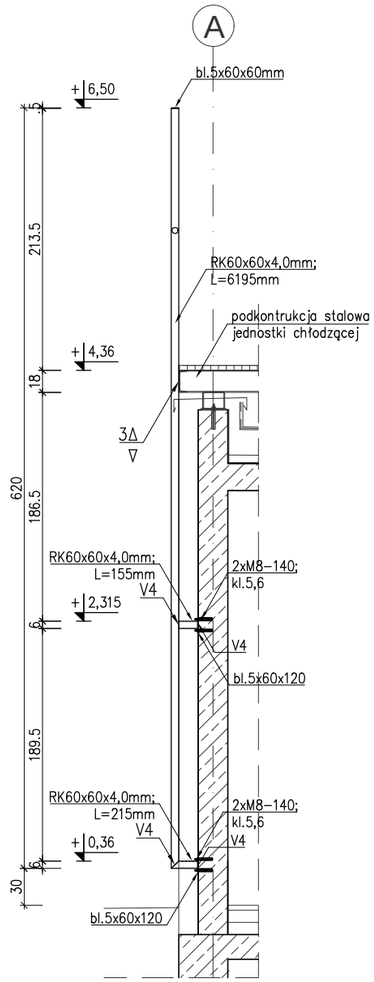

SZCZEGÓŁ "A"
skala 1:10

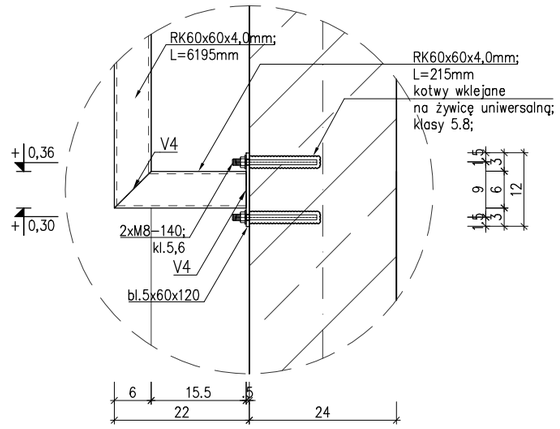

SZCZEGÓŁ "B"
skala 1:10

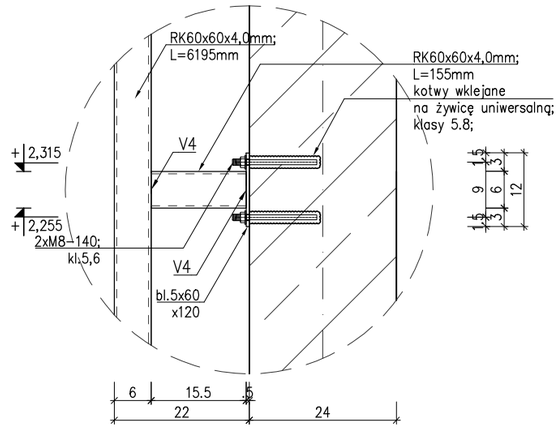

RZUT ELEWACJI PÓŁNOCNEJ
skala 1:50

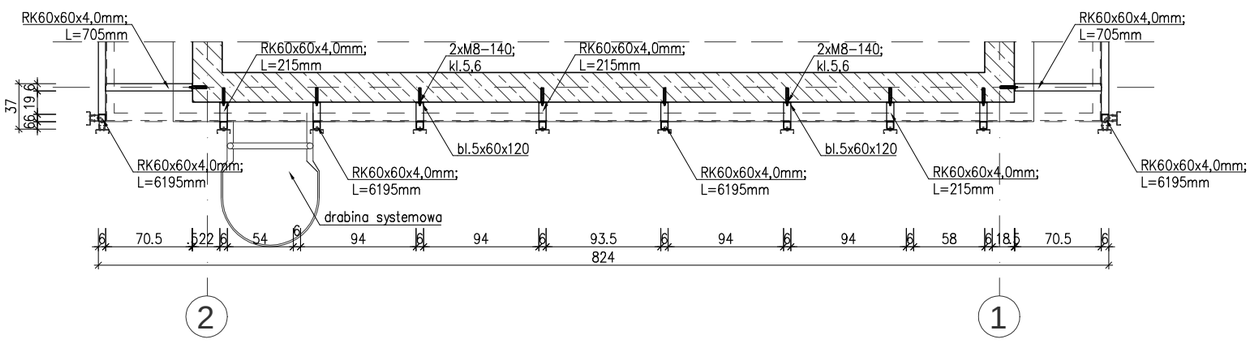

RZUT PODKONSTRUKCJI
skala 1:250

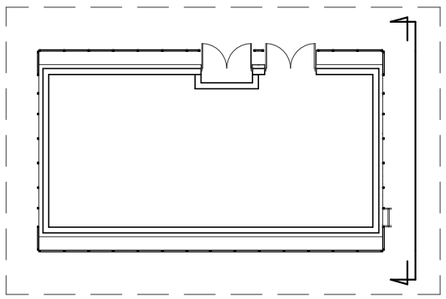

UWAGI:

1. Połączenia kształtowników stalowych na montażu wykonać jako spawane metodą 111 elektrody EB150 (spawanie łukowe ręczne elektrodą otuloną);
2. Elementy stalowe zabezpieczyć antykorozyjnie powłokami malarskimi;
3. Wszystkie wymiary sprawdzić na budowie;

* otwory wykonywać na budowie

STAL KSZT. S235 (St3S)
spaw. metodą 111
elektrody EB150

BIURO INŻYNIERSKIE MAREK FERT
ul. Bohaterów Warszawy 111/4, 70-371 Szczecin
tel. kom.: 604404865, e-mail: marekfert@poczta.onet.pl

OBIEKT
BUDOWA STACJI BILANSOWANIA CIEPŁA WRAZ Z ZAGOSPODAROWANIEM TERENU I INFRASTRUKTURĄ TECHNICZNĄ W SZCZECINIE

ADRES
Szczecin, ul. Władysława IV cz. dz. nr 10/8 oraz cz.dz.dr nr 8 i 7/2 obręb 1085 Szczecin

BRANŻA	SKALA
KONSTRUKCJA	1:50

PROJEKTOWAŁ: mgr inż. M. Fert, Nr uprawnień 116/Sz/2002	PODPIS
SPRAWDZIŁ: mgr inż. T. Łuczak, Nr uprawnień ZAP/0010/POOK/03	PODPIS
OPRACOWAŁ: mgr inż. P. Pancyk	PODPIS

TYTUŁ RYSUNKU
PODKONSTRUKCJA STALOWA SIATKI ELEWACYJNEJ – WIDOK ELEWACJI PÓŁNOCNEJ

DATA/REWIZJA	NR RYSUNKU
09.2021	K–26