ZBROJENIE PALA CFA ø500mm szt.17

skala 1:20

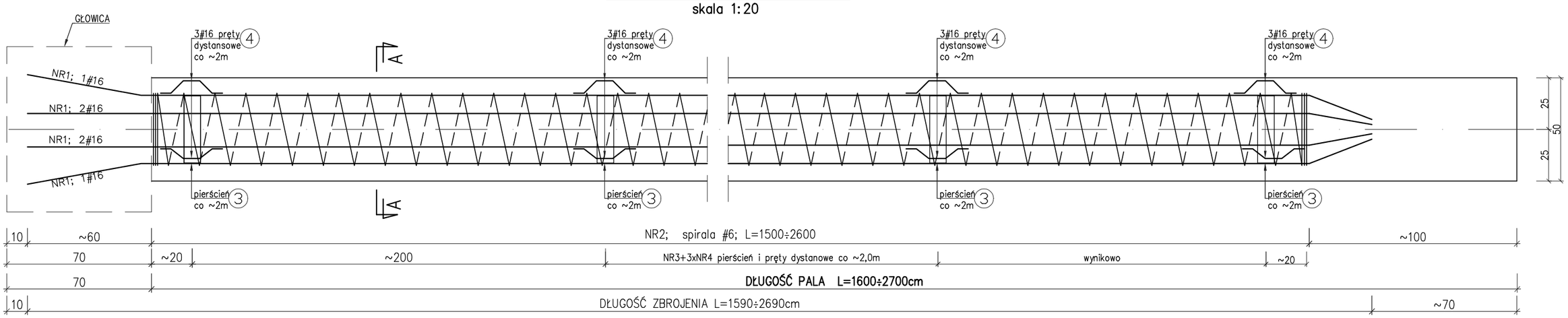

NR1; 6#16; L=1590÷2690cm+20cm na połączenia (połączenia prętów wykonać jako spawane wg schematu)

$L_{całk}$=1590÷2690

A–A

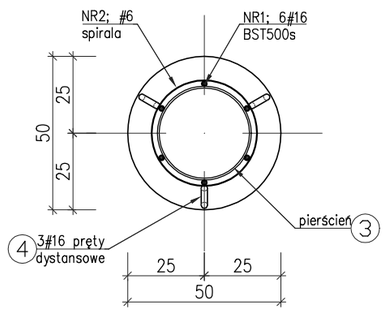

NR3; płaskownik 80x6mm
co ~2cm; L=94cm (S235)
ilość wg zestawienia

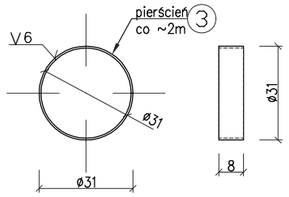

NR4; 3#16co~2cm; L=38cm
ilość wg zestawienia

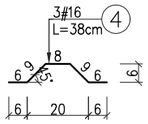

NR2; spirala #6; długość wg zestawienia
(połączenia prętów wykonać jako spawane)

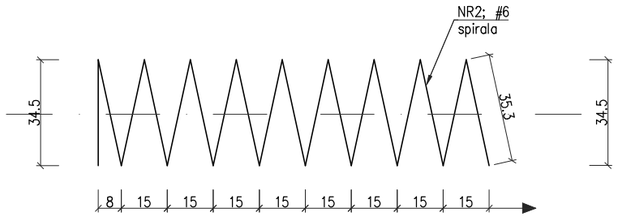

Nr pala	Długość pala [m]	długość zbrojenia NR1 pręty główne 6#16 [m]	długość zbrojenia NR2 spirala #6 [m]	ilość pierścieni 80x6mm; L=94cm [szt.]	ilość prętów dystansowych L=38cm [szt.]
1	18,0	17,90	130,5	10	30
2	22,0	21,90	159,9	12	36
3	22,0	21,90	159,9	12	36
4	18,0	17,90	130,5	10	30
5	16,0	15,90	115,9	9	27
6	17,0	16,90	123,2	10	30
7	22,0	21,90	159,9	12	36
8	22,0	21,90	159,9	12	36
9	22,0	21,90	159,9	12	36
10	23,0	22,90	167,2	13	39
11	21,0	20,90	152,5	12	36
12	17,0	16,90	123,2	10	30
13	27,0	26,90	196,5	15	45
14	27,0	26,90	196,5	15	45
15	25,0	24,90	181,9	14	42
16	20,0	19,90	145,2	11	33
17	22,0	21,90	159,9	12	36
Długość elementu [m]		359,3	2622,4	0,94	0,38
Ilość elementów [szt.]		6	1	198	603
Masa jednostkowa [kg]		1,58	0,22	3,77	1,58
Masa całkowita [kg]		**3406,2**	**576,9**	**703,2**	**362,3**
Materiał		BSt500s	BSt500s	S235 (St3S)	BSt500s

UWAGI:

1. Podano schemat wykonania zbrojenia pali.
2. Spiralę NR2; #6 przyspawać punktowo do zbrojenia głównego NR1; 6#16, minimum w 30% połączeń;
3. Zbrojenie główne NR1; 6#16 wystawić ~60cm ponad górę pali fundamentowych w celu połączenia z głowicami i belkami rusztu fundamentowego;
4. Wymiary i rzędne sprawdzić na budowie;

BETON C25/30 (B30) W8
STAL zbr. BSt500s
OTULINA 7,5 cm

SCHEMAT SPAJANIA
PRĘTÓW ø16 (BSt500s)
skala 1:5
[wymiary w mm]

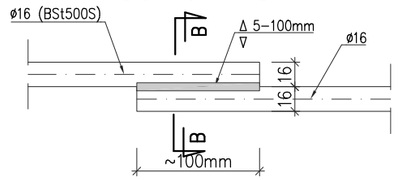

B–B

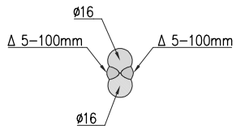

BIURO INŻYNIERSKIE MAREK FERT
ul. Bohaterów Warszawy 111/4, 70-371 Szczecin
tel. kom.: 604404865, e-mail: marekfert@poczta.onet.pl

OBIEKT
BUDOWA STACJI BILANSOWANIA CIEPŁA WRAZ Z ZAGOSPODAROWANIEM TERENU I INFRASTRUKTURĄ TECHNICZNĄ w SZCZECINIE

ADRES
Szczecin, ul. Władysława IV cz. dz .nr 10/8
oraz cz.dz.dr nr 8 i 7/2 obręb 1085 Szczecin

BRANŻA: KONSTRUKCJA
SKALA: 1:20

PROJEKTOWAŁ: mgr inż. M. Fert
Nr uprawnień 116/Sz/2002
PODPIS

SPRAWDZIŁ: mgr inż. T. Łuczak
Nr uprawnień ZAP/0010/POOK/03
PODPIS

OPRACOWAŁ: mgr inż. P. Pancyk
PODPIS

TYTUŁ RYSUNKU
PALE FUNDAMENTOWY CFA ø500
SCHEMAT ZBROJENIA

DATA/REWIZJA: 09.2021
NR RYSUNKU: K–7