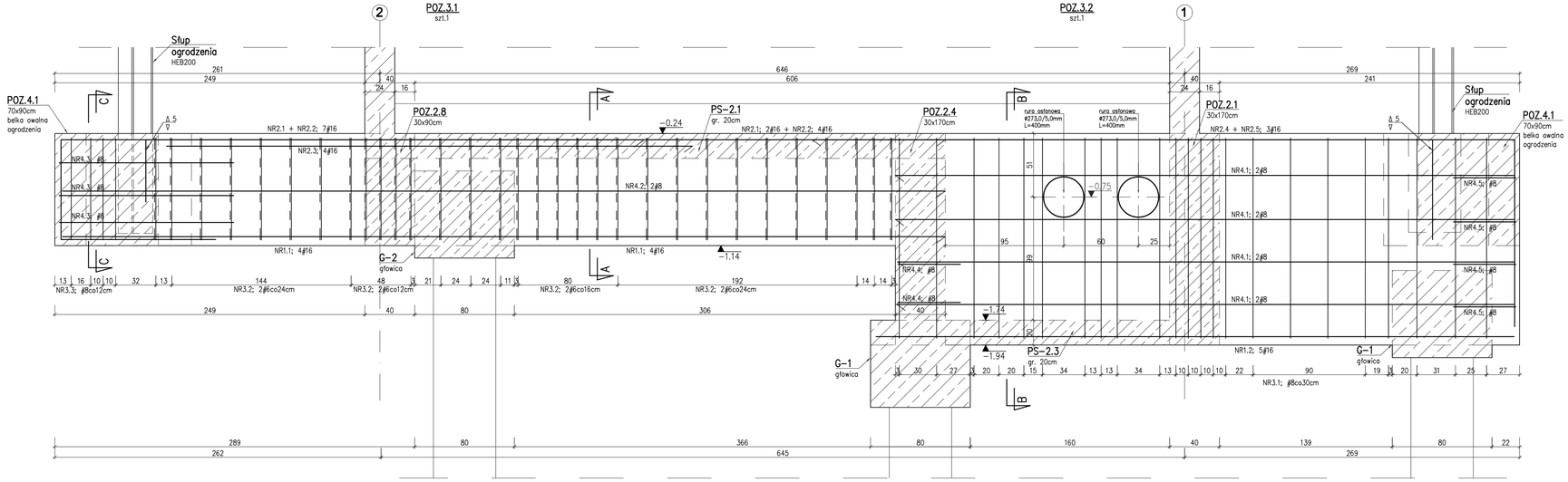


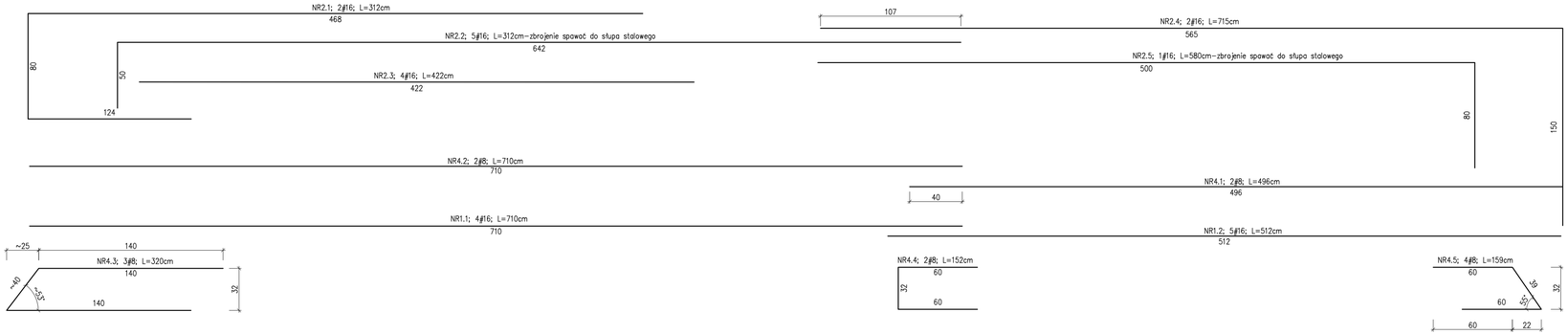


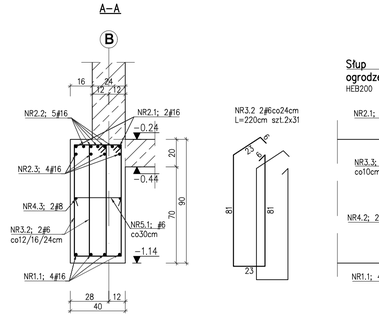


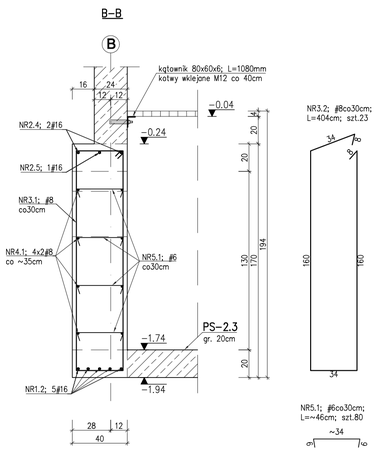


UWAGI:
1. Otulina górna 5,0cm, otulina dolna 4,0cm, otuliny boczne 3,0cm;

BETON C25/30 (B30)
STAL KLASY A-IIIN (BSt500s)
OTULINY 3,0 4,0 i 5,0cm
stal kształtowa S235
elektrody EB150


BIURO INŻYNIERSKIE MAREK FERT
ul. Bohaterów Warszawy 111/4, 70-371 Szczecin
tel. kom.: 0504140865, e-mail: marekfert@poczta.onet.pl


OBIEKT
BUDOWA STACJI BILANSOWANIA CIEPŁA WRAZ Z ZAGOSPODAROWANIEM TERENU I INFRASTRUKTURĄ TECHNICZNĄ w SZCZECINIE

ADRES
Szczecin, ul. Władysława IV cz. dz .nr 10/8 oraz cz.dz.dr nr 8 i 7/2 obręb 1085 Szczecin

| BRANŻA | SKALA |
|---|---|
| KONSTRUKCJA | 1:25 |

| | |
|---|---|
| PROJEKTOWAŁ<br>mgr inż. M. Fert<br>Nr uprawnień 116/Sz/2002 | PODPIS |
| SPRAWDZIŁ<br>mgr inż. T. Łuczak<br>Nr uprawnień ZAP/0010/POOK/03 | PODPIS |
| OPRACOWAŁ<br>mgr inż. P. Pancyk | PODPIS |

TYTUŁ RYSUNKU
BELKI RUSZTU FUNDAMENTOWEGO
POZ.3.1, POZ.3.2

| DATA/REWIZJA | NR RYSUNKU |
|---|---|
| 09.2021 | K-15 |