SZ-1.1
L=36,6mb

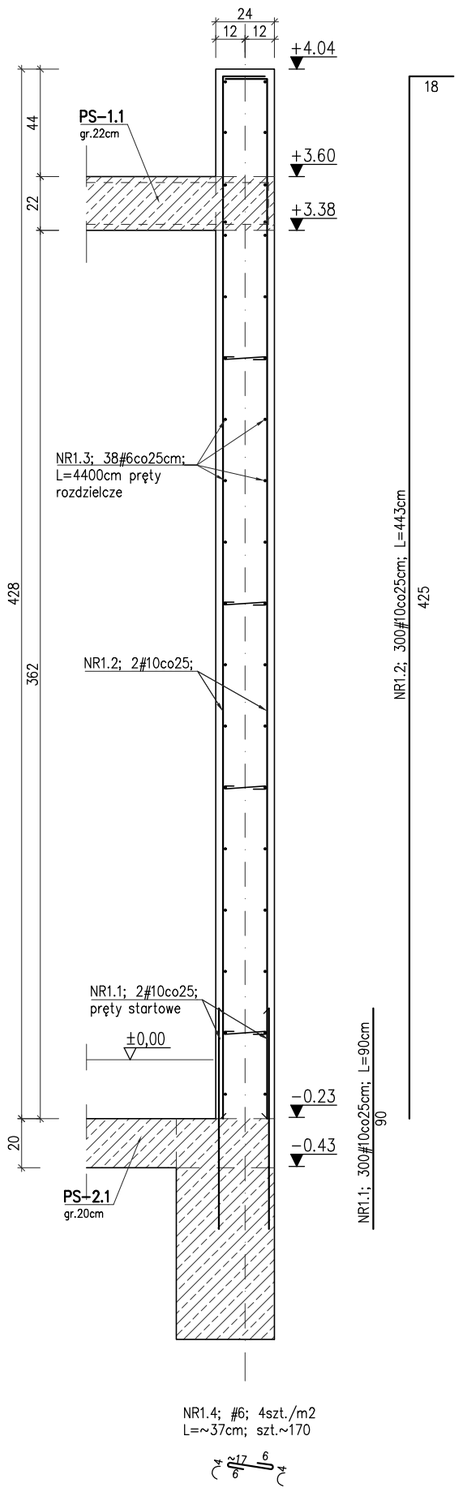

N-1.2
L_{otworu}=210cm
szt.1

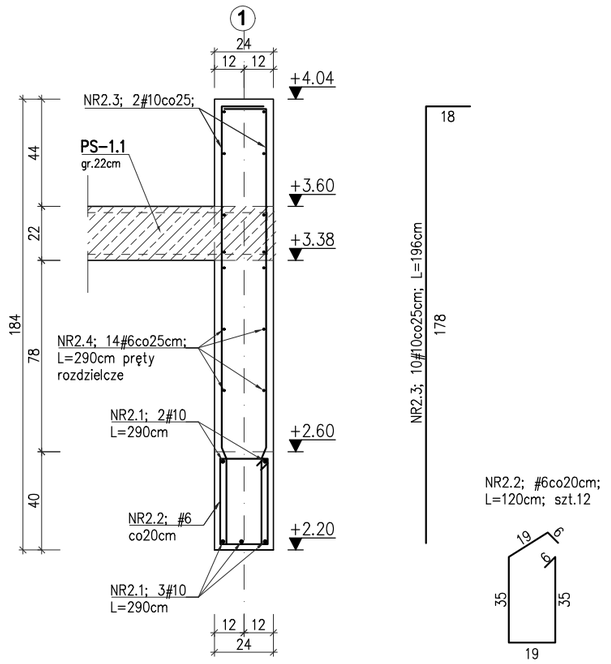

N-1.1 PS-1.2
L_{otworu}=210cm
szt.1

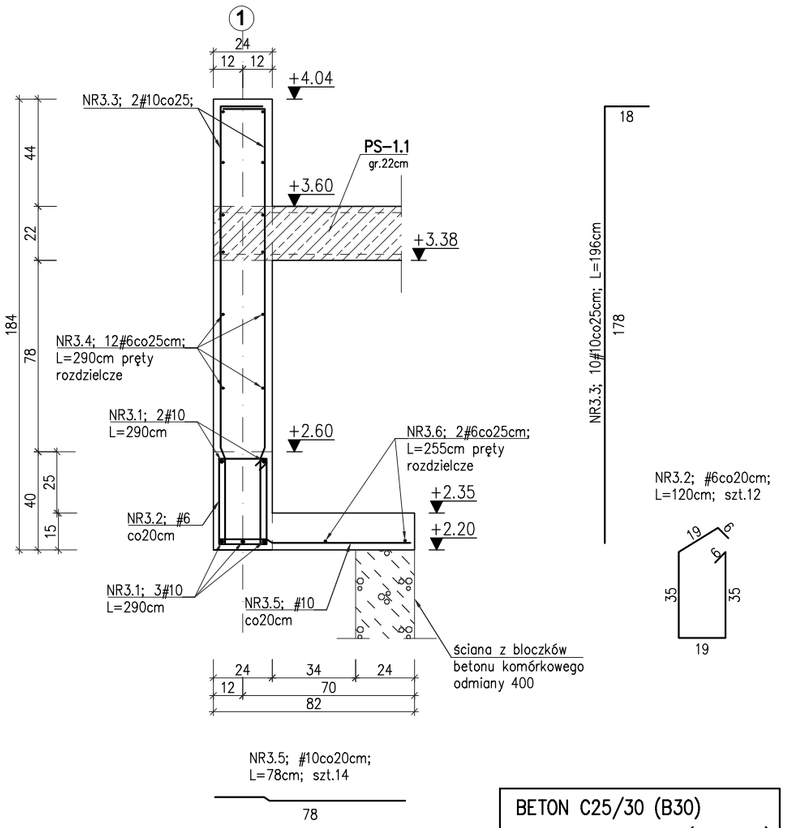

BETON C25/30 (B30)
STAL KLASY A-IIIN (BSt500s)
OTULINA 2,5cm

SCHEMAT DOZBROJENIA OTWORÓW SZ-1.1

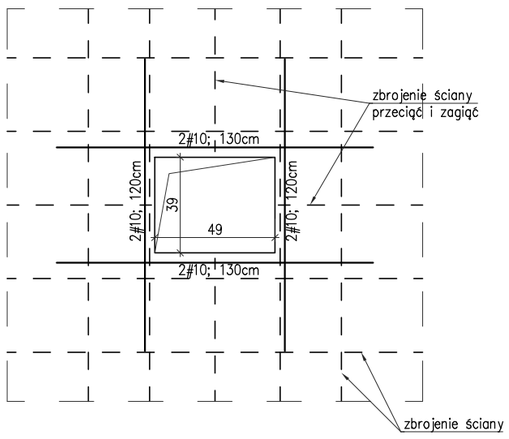

ŚCIANKA STUDZIENKI
L=1,8mb

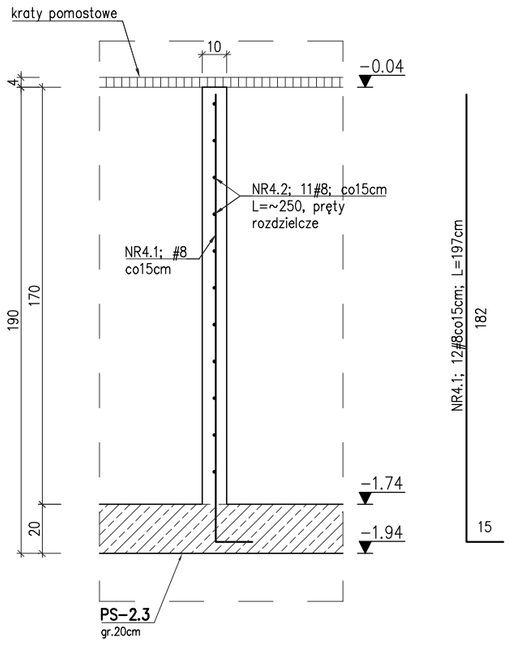

BIURO INŻYNIERSKIE MAREK FERT
ul. Bohaterów Warszawy 111/4, 70-371 Szczecin
tel. kom.: 604404865, e-mail: marekfert@poczta.onet.pl

OBIEKT
BUDOWA STACJI BILANSOWANIA CIEPŁA WRAZ Z ZAGOSPODAROWANIEM TERENU I INFRASTRUKTURĄ TECHNICZNĄ w SZCZECINIE

ADRES
Szczecin, ul. Władysława IV cz. dz .nr 10/8
oraz cz.dz.dr nr 8 i 7/2 obręb 1085 Szczecin

BRANŻA	SKALA
KONSTRUKCJA	1:25

PROJEKTOWAŁ mgr inż. M. Fert Nr uprawnień 116/Sz/2002	PODPIS
SPRAWDZIŁ mgr inż. T. Łuczak Nr uprawnień ZAP/0010/POOK/03	PODPIS
OPRACOWAŁ mgr inż. P. Pancyk	PODPIS

TYTUŁ RYSUNKU
SZCZEGÓŁY KONSTRUKCYJNE
N-1.1, N-1.2, PS-1.2 SZ-1.1

DATA/REWIZJA	NR RYSUNKU
09.2021	K-21