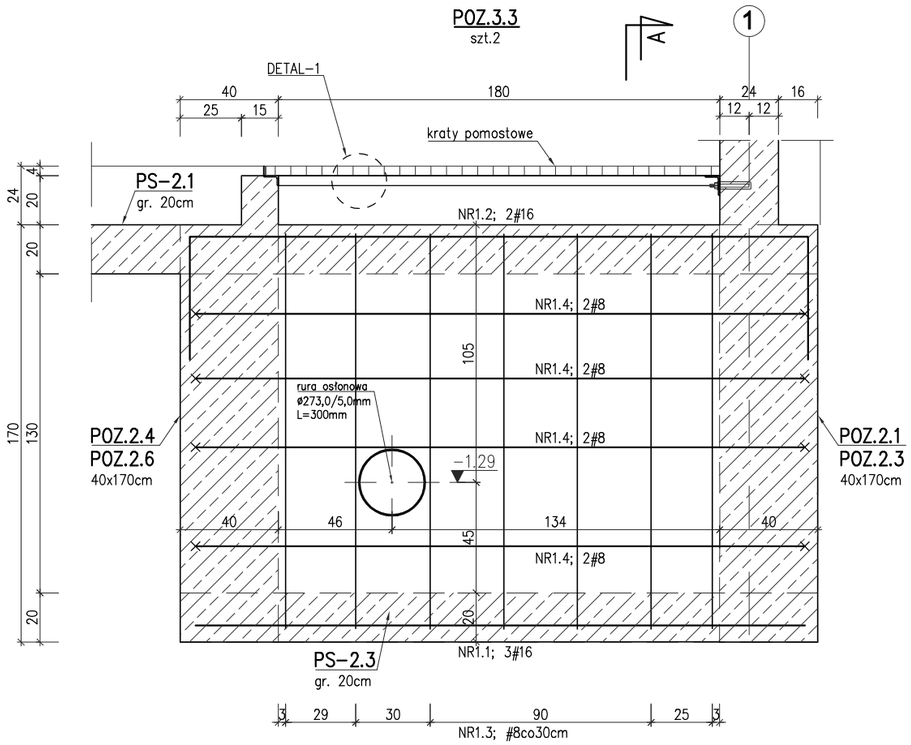

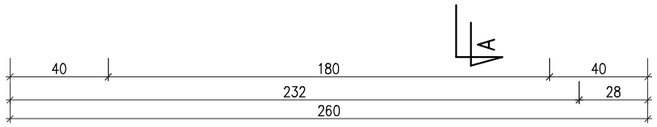

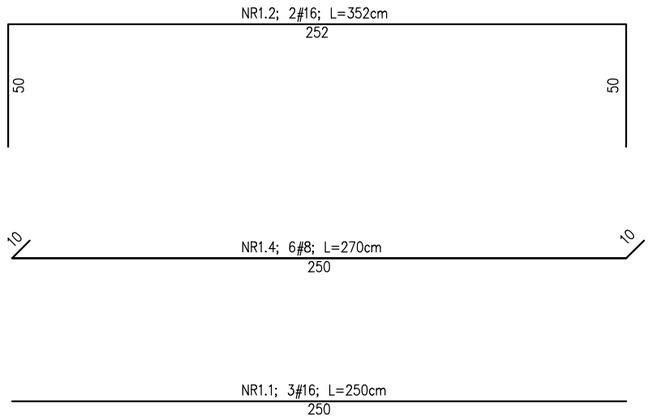

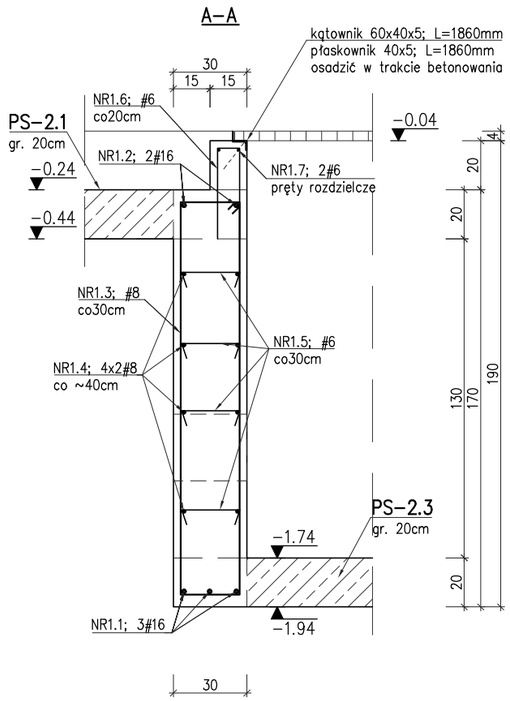

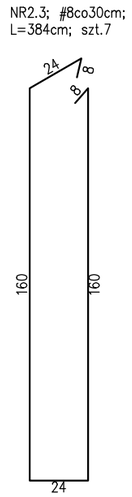

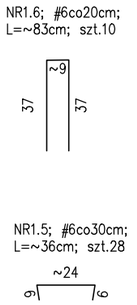

UWAGI:
1. Otulina górna 4,0cm, otulina dolna 5,0cm, otuliny boczne 3,0cm;
2. Zbrojenie POZ.3.3 oprzeć na zbrojeniu belek POZ.2.4, POZ.2.6 i POZ.2.1, POZ.2.3;

BETON C25/30 (B30)
STAL KLASY A-IIIN (BSt500s)
OTULINY 3,0 4,0 i 5,0cm
stal kształtowa S235
elektrody EB150

DETAL-1
skala 1:10

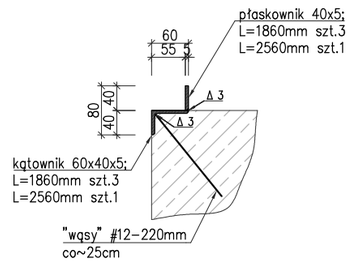

wąsy #12-22cm BSt500s
szt.33 dla wszystkich studzienek

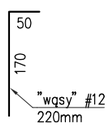

BIURO INŻYNIERSKIE MAREK FERT
ul. Bohaterów Warszawy 111/4, 70-371 Szczecin
tel. kom.: 604404865, e-mail: marekfert@poczta.onet.pl

OBIEKT
BUDOWA STACJI BILANSOWANIA CIEPŁA WRAZ Z ZAGOSPODAROWANIEM TERENU I INFRASTRUKTURĄ TECHNICZNĄ w SZCZECINIE

ADRES
Szczecin, ul. Władysława IV cz. dz .nr 10/8
oraz cz.dz.dr nr 8 i 7/2 obręb 1085 Szczecin

BRANŻA	SKALA
KONSTRUKCJA	1:25

PROJEKTOWAŁ mgr inż. M. Fert Nr uprawnień 116/Sz/2002	PODPIS
SPRAWDZIŁ mgr inż. T. Łuczak Nr uprawnień ZAP/0010/POOK/03	PODPIS
OPRACOWAŁ mgr inż. P. Pancyk	PODPIS

TYTUŁ RYSUNKU
BELKI RUSZTU FUNDAMENTOWEGO POZ.3.3

DATA/REWIZJA	NR RYSUNKU
09.2021	K-16