PODKONSTRUKCJA STALOWA SIATKI ELEWACYJNEJ

WIDOK ELEWACJI WSCHODNIEJ
skala 1:50

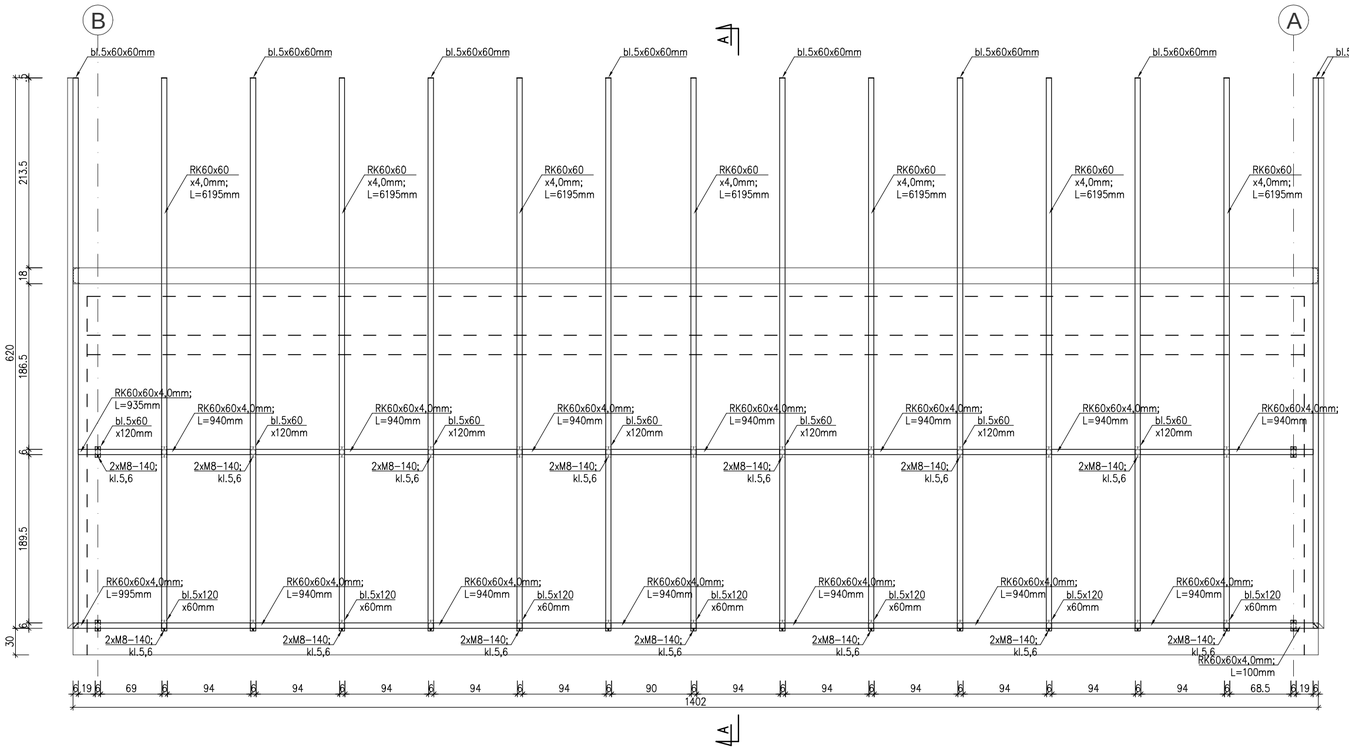

PRZEKRÓJ A–A
skala 1:50

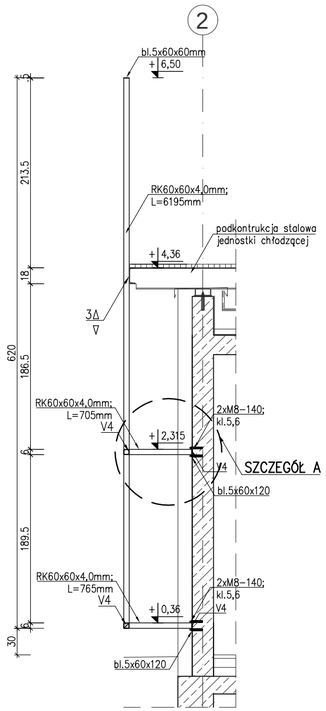

SZCZEGÓŁ "A"
skala 1:10

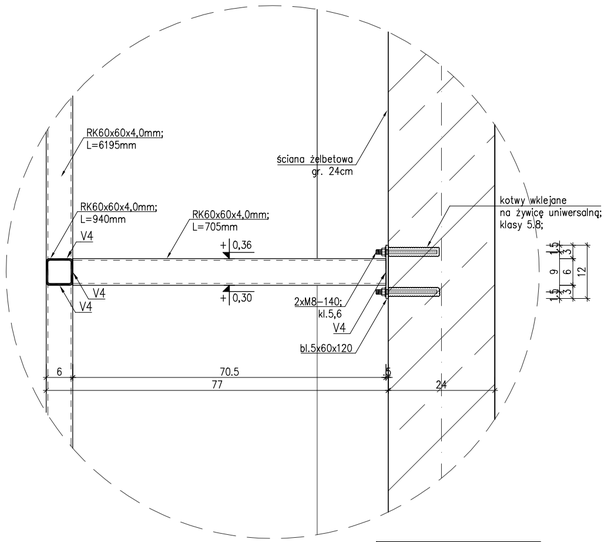

STAL KSZT. S235 (St3S)
spaw. metodą 111
elektrody EB150

UWAGI:

1. Połączenia kształtowników stalowych na montażu wykonać jako spawane metodą 111 elektrody EB150 (spawanie łukowe ręczne elektrodą otulonąj);
2. Elementy stalowe zabezpieczyć antykorozyjnie powłokami malarskimi;
3. Wszystkie wymiary sprawdzić na budowie;

* otwory wykonywać na budowie

RZUT ELEWACJI WSCHODNIEJ
skala 1:50

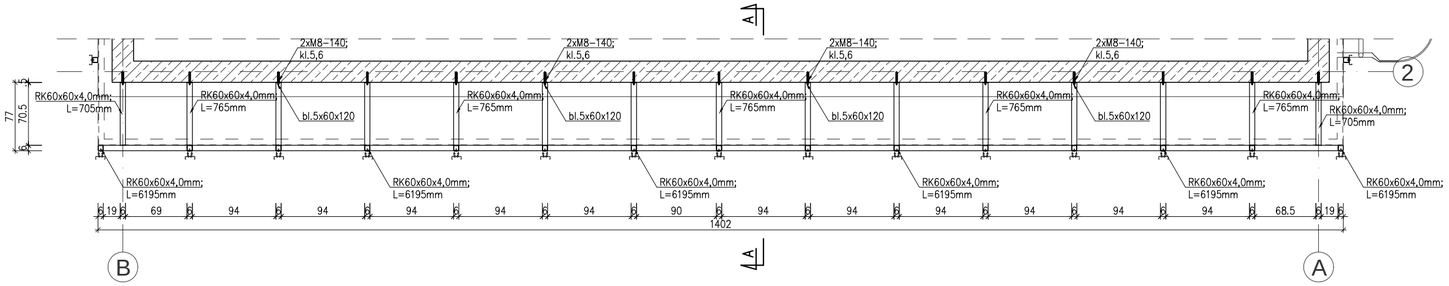

RZUT PODKONSTRUKCJI
skala 1:250

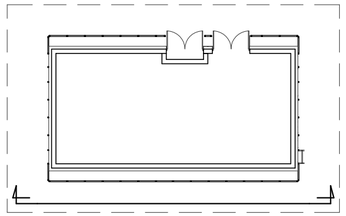

BIURO INŻYNIERSKIE MAREK FERT ul. Bohaterów Warszawy 111/4, 70-371 Szczecin tel. kom.:604404865, e-mail: marekfert@poczta.onet.pl	
OBIEKT BUDOWA STACJI BILANSOWANIA CIEPŁA WRAZ Z ZAGOSPODAROWANIEM TERENU I INFRASTRUKTURĄ TECHNICZNĄ W SZCZECINIE	
ADRES Szczecin, ul. Władysława IV cz. dz. nr 10/8 oraz cz.dz.dr nr 8 i 7/2 obręb 1085 Szczecin	
BRANŻA KONSTRUKCJA	SKALA 1:50
PROJEKTOWAŁ mgr inż. M. Fert Nr uprawnień 116/Sz/2002	PODPIS
SPRAWDZIŁ: mgr inż. T. Łuczak Nr uprawnień ZAP/0010/POOK/03	PODPIS
OPRACOWAŁ mgr inż. P. Pancyk	PODPIS
TYTUŁ RYSUNKU PODKONSTRUKCJA STALOWA SIATKI ELEWACYJNEJ – WIDOK ELEWACJI WSCHODNIEJ	
DATA/REWIZJA 09.2021	NR RYSUNKU K–25