POZ.2.1
szt.1

POZ.2.2
szt.1

POZ.2.3
szt.1

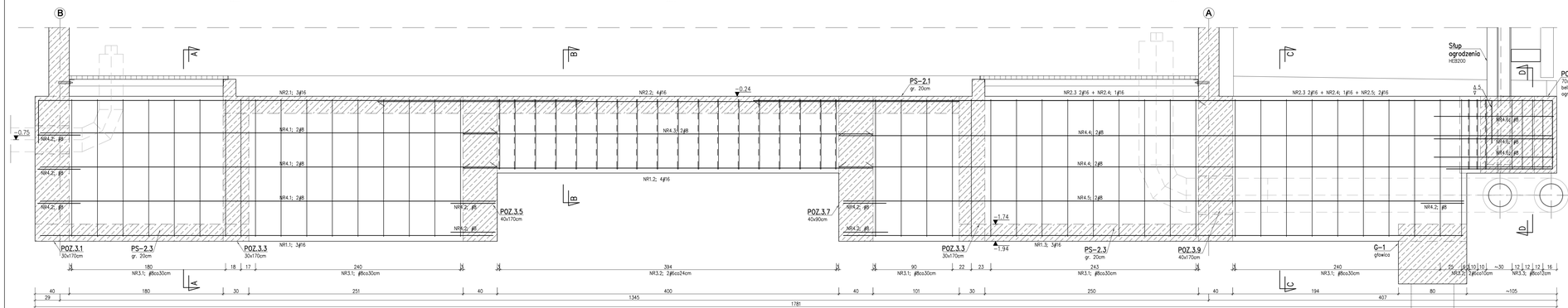


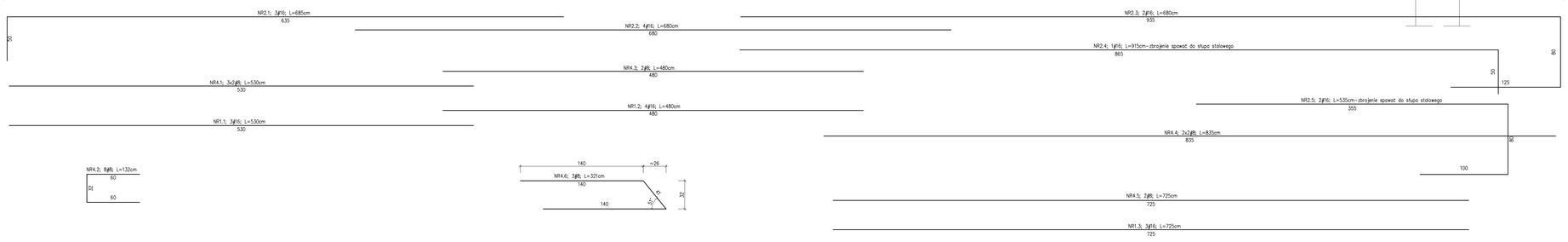


A–A

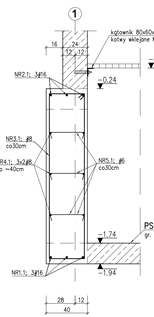


B–B

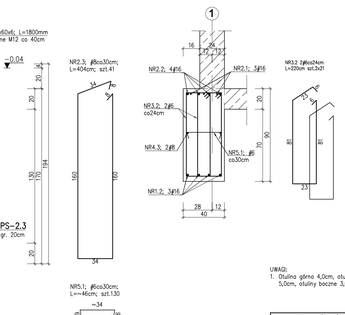


UWAGI:
1. Otulina górna 4,0cm, otulina dolna 5,0cm, otuliny boczne 3,0cm;

BETON C25/30 (B30)
STAL KLASY A-III N (BSt500s)
OTULINY 3,0 4,0 i 5,0cm
stal kształtowa S235
elektrody EB150

C–C

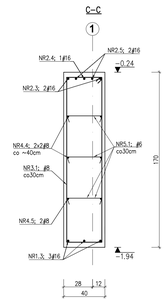


D–D

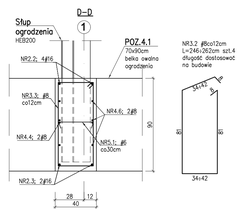



BIURO INŻYNIERSKIE MAREK FERT
ul. Bohaterów Warszawy 111/4, 70-217 Szczecin
tel. kom.: 604404885, e-mail: marekfert@poczta.onet.pl


OBIEKT
BUDOWA STACJI BILANSOWANIA CIEPŁA WRAZ Z ZAGOSPODAROWANIEM TERENU I INFRASTRUKTURĄ TECHNICZNĄ w SZCZECINIE

ADRES
Szczecin, ul. Władysława IV cz. dz. nr 10/8
oraz cz.dz.dr nr 8 i 7/2 obręb 1085 Szczecin

BRANŻA: KONSTRUKCJA
SKALA: 1:25

PROJEKTOWAŁ
mgr inż. M. Fert
Nr uprawnień 118/Sz/2002
PODPIS

SPRAWDZIŁ
mgr inż. T. Tuczak
Nr uprawnień 2AP/0010/POOK/03
PODPIS

OPRACOWAŁ
mgr inż. P. Pancyk
PODPIS

TYTUŁ RYSUNKU
BELKI RUSZTU FUNDAMENTOWEGO
POZ.2.1, POZ.2.2, POZ.2.3

DATA/REWIZJA
09.2021

NR RYSUNKU
K–11