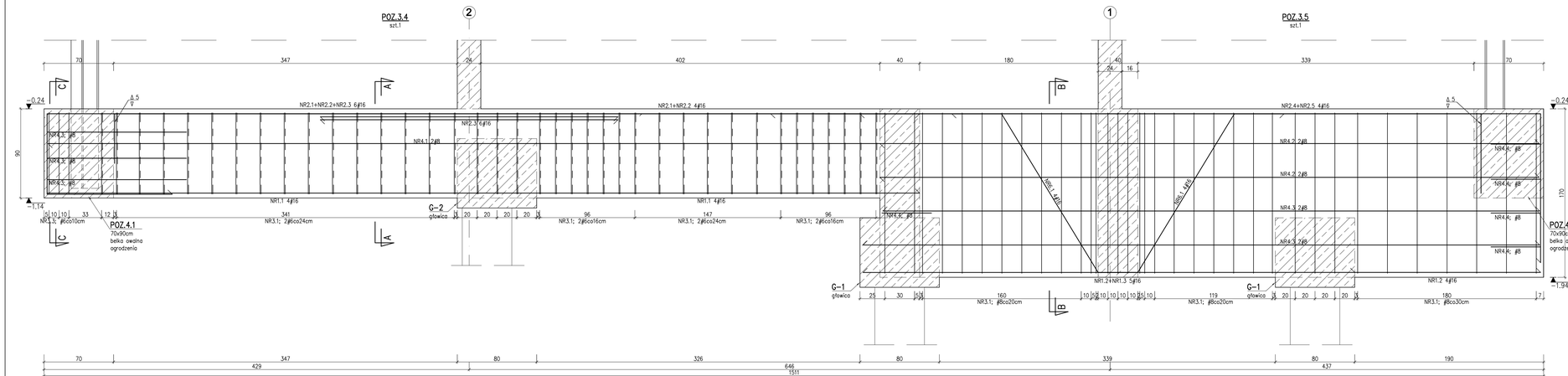

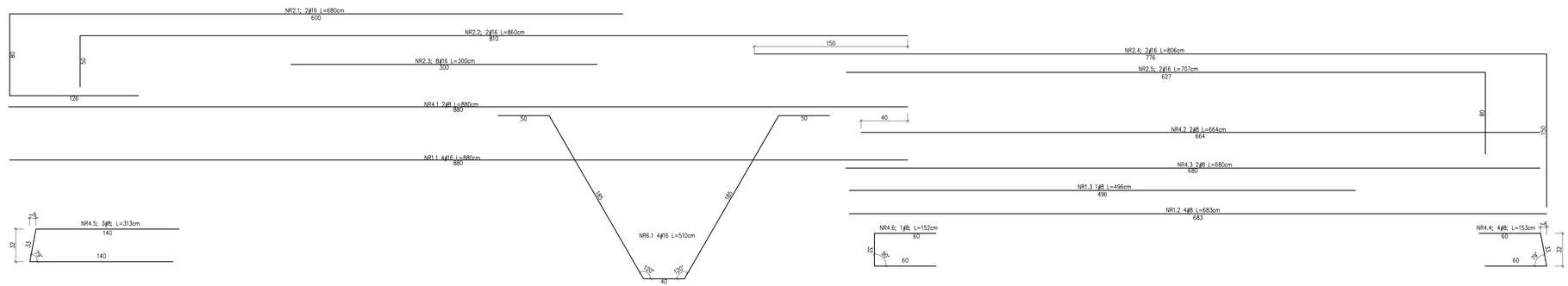

A–A

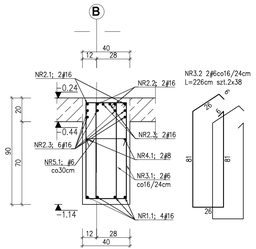

C–C

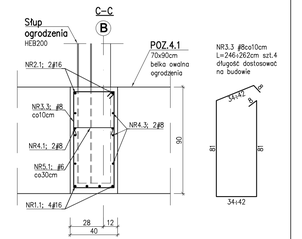

UWAGI:
1. Otulina górna 5,0cm, otulina dolna 4,0cm, otuliny boczne 3,0cm;

B–B

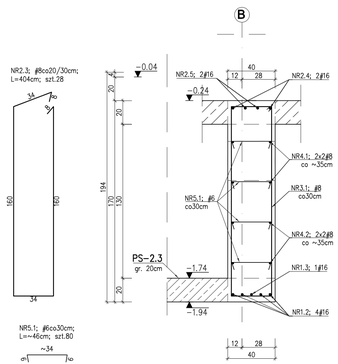

BETON C25/30 (B30)
STAL KLASY A–IIIN (BSt500s)
OTULINY 3,0 4,0 i 5,0cm
stal kształtowa S235
elektrody EB150

BIURO INŻYNIERSKIE MAREK FERT
ul. Bohaterów Warszawy 111/A, 70-371 Szczecin
tel. kom.:604404865, e-mail: marekfert@poczta.onet.pl

OBIEKT
BUDOWA STACJI BILANSOWANIA CIEPŁA WRAZ Z ZAGOSPODAROWANIEM TERENU I INFRASTRUKTURĄ TECHNICZNĄ w SZCZECINIE

ADRES
Szczecin, ul. Władysława IV cz. dz .nr 10/8
oraz cz.dz.dr nr 8 i 7/2 obręb 1085 Szczecin

BRANŻA	SKALA
KONSTRUKCJA	1:25

PROJEKTOWAŁ: mgr inż. M. Fert, Nr uprawnień 116/Sz/2002	PODPIS
SPRAWDZił: mgr inż. T. Łuczak, Nr uprawnień ZAP/0010/POOK/03	PODPIS
OPRACOWAŁ: mgr inż. P. Pancyk	PODPIS

TYTUŁ RYSUNKU
BELKI RUSZTU FUNDAMENTOWEGO POZ.3.4, POZ.3.5

DATA/REWIZJA	NR RYSUNKU
09.2021	K–17