GŁOWICA G-1 szt. 10
GŁOWICA G-2 szt. 5

skala 1:20

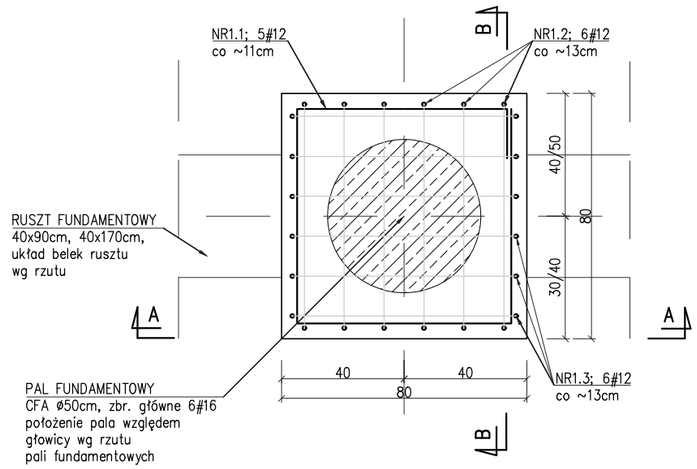

B-B

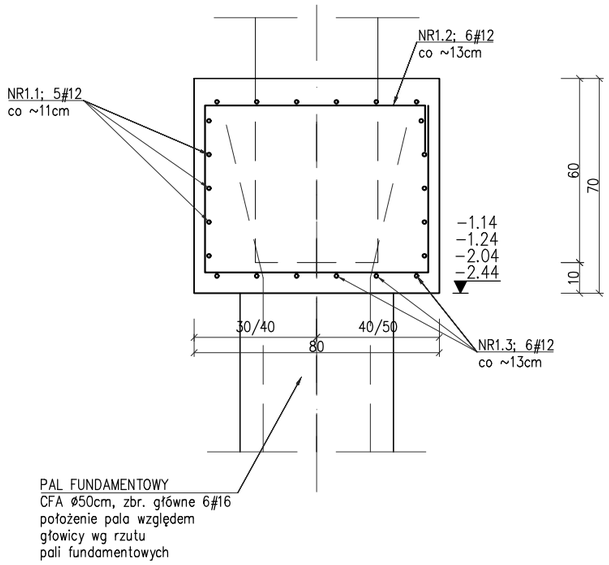

A-A

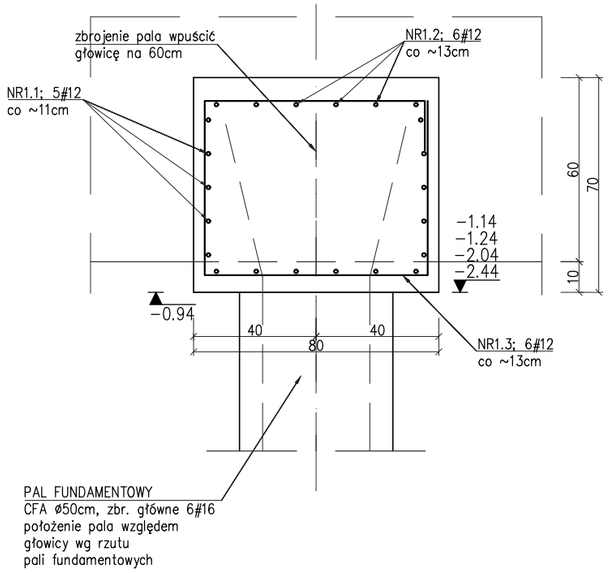

NR1.1; #12co~11cm;
L=300cm; szt.5

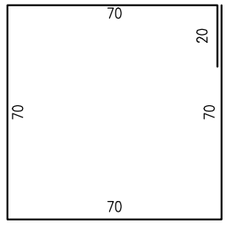

NR1.2; #12co~13cm;
L=276cm; szt.6

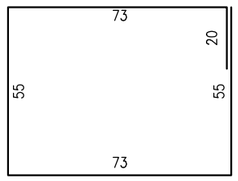

NR1.3; #12co~13cm;
L=280cm; szt.6

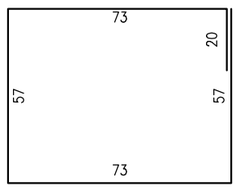

UWAGI:

1. Zaprojektowano głowice pali o wymiarach w rzucie 80x80cm oraz 90x80cm i wysokości 70cm wylewane na budowie z betonu C25/30 (B30) W8 zbrojone prętami ze stali klasy A-IIIN (BSt500);
2. Zbrojenie górne belek rusztu fundamentowego opierać na zbrojeniu głowic, zbrojenie dolne belek rusztu fundamentowego wpuścić w głowice pali;
3. Zbrojenie pali fundamentowych odgiąć i zakotwic w głowicach;
4. Prace należy wykonywać zgodnie z obowiązującymi przepisami, Polskimi Normami oraz zgodnie ze Sztuką Budowlaną;
5. Wymiary i rzędne sprawdzić na budowie;

BETON C25/30 (B30) W8
STAL KLASY A-IIIN (BSt500)
OTULINY
dolna głowic 5,0
boczna głowic 3,0cm
górna głowic 7,5cm

BIURO INŻYNIERSKIE MAREK FERT
ul. Bohaterów Warszawy 111/4, 70-371 Szczecin
tel. kom.:604404865, e-mail: marekfert@poczta.onet.pl

OBIEKT
BUDOWA STACJI BILANSOWANIA CIEPŁA WRAZ Z ZAGOSPODAROWANIEM TERENU I INFRASTRUKTURĄ TECHNICZNĄ w SZCZECINIE

ADRES
Szczecin, ul. Władysława IV cz. dz .nr 10/8
oraz cz.dz.dr nr 8 i 7/2 obręb 1085 Szczecin

BRANŻA	SKALA
KONSTRUKCJA	1:20

PROJEKTOWAŁ mgr inż. M. Fert Nr uprawnień 116/Sz/2002	PODPIS
SPRAWDZIŁ mgr inż. T. Łuczak Nr uprawnień ZAP/0010/POOK/03	PODPIS
OPRACOWAŁ mgr inż. P. Pancyk	PODPIS

TYTUŁ RYSUNKU
GŁOWICE PALI G-1, G-2
SCHEMAT ZBROJENIA

DATA/REWIZJA	NR RYSUNKU
09.2021	K-8