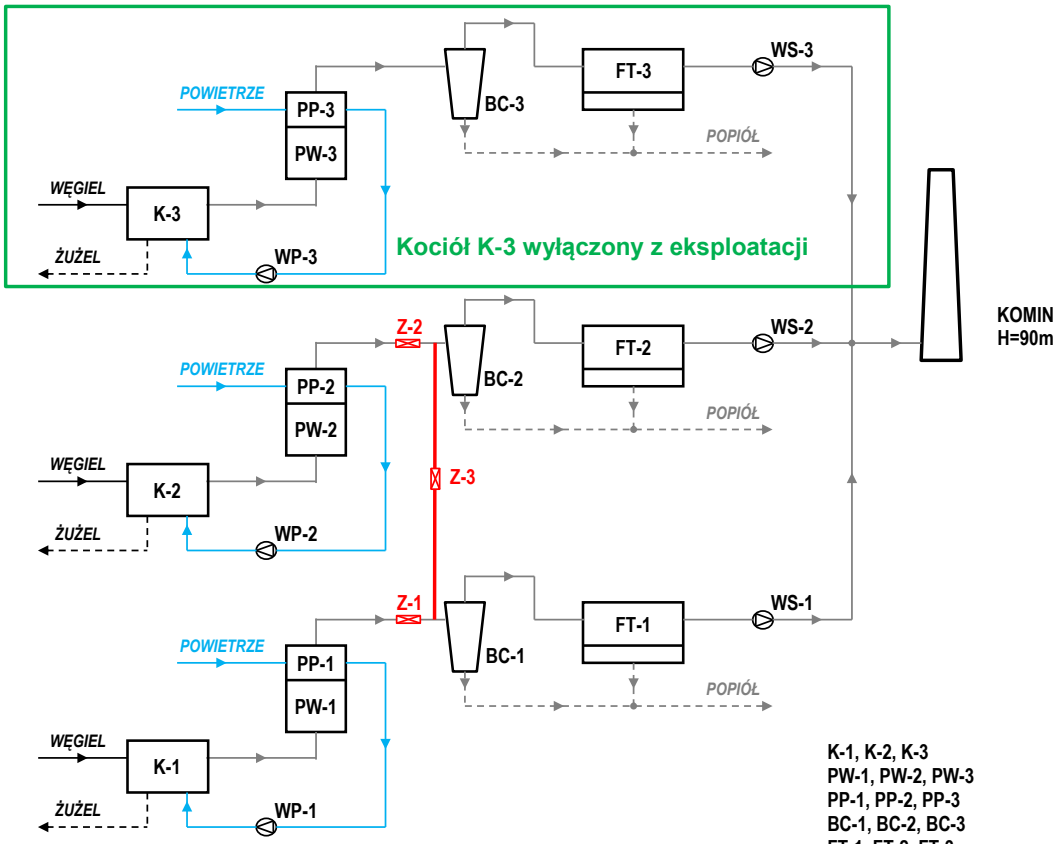

K-1, K-2, K-3	KOTŁY PAROWE
PW-1, PW-2, PW-3	PODGRZEWACZE WODY
PP-1, PP-2, PP-3	PODGRZEWACZE POWIETRZA
BC-1, BC-2, BC-3	ODPYLACZE MULTICYKLONOWE
FT-1, FT-2, FT-3	FILTRY WORKOWE
WS-1, WS-2, WS-3	WENTYLATORY SPALIN
WP-1, WP-2, WP-3	WENTYLATORY PODMUCHU POWIETRZA
Z-1	ZASUWA SPALIN KOTŁA NR 1
Z-2	ZASUWA SPALIN KOTŁA NR 2
Z-3	ZASUWA SPALIN BYPASS

projektowane elementy instalacji

SEC

Schemat obiegu spalin w ciepłowni SEC Zgorzelec przy ul.Groszowej 1 w Zgorzelcu

opracował: Jarosław Grzęda